Mittelspannung - Anlagen

U_b = 10 kV, I_n = 1250 A,
I_k = 31,5 kA, t_k = 3 s

Allgemeine Informationen:
-Betriebsspannung: 10 kV
-Nennspannung: 12 kV
-Nennstrom: 1250/630 A
-Betriebsspannung: 10 kV
-Nennausschaltstrom: 31,5 kA
-Nennkurzschlussdauer: 3 s
-Motorantrieb: 110 V DC
-1.Ausschaltauslöser: 110 V DC
-Einschaltauslöser: 110 V DC

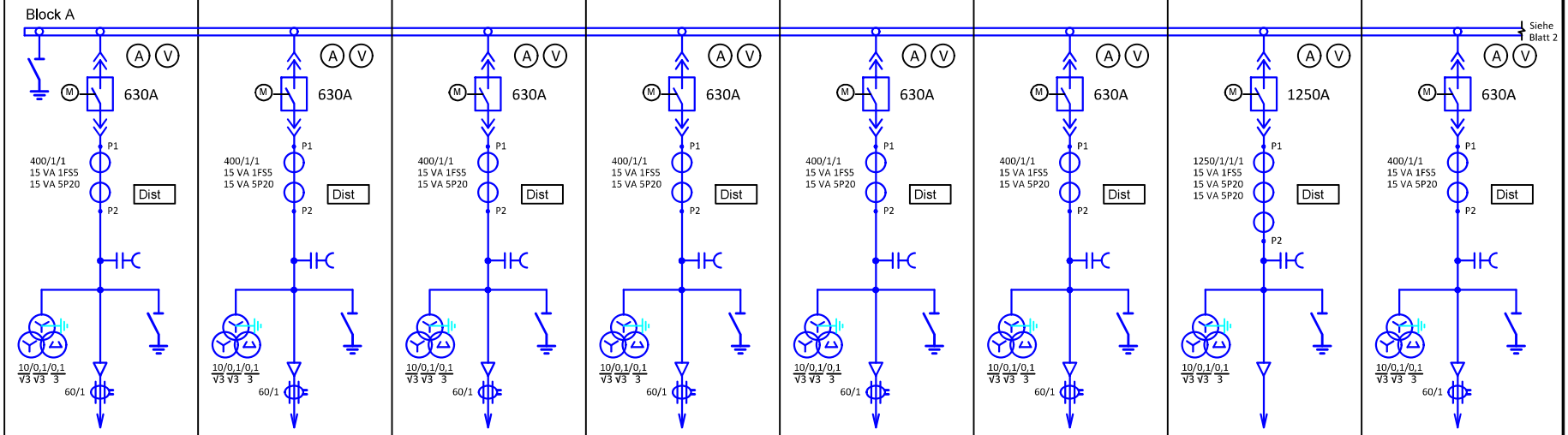

Feld - Nr. / Feldbezeichnung	1	2	3	4	5	6	7	8
1. Typ	Abgangsfeld	Abgangsfeld	EB-Trafo	Abgangsfeld	Abgangsfeld	Abgangsfeld	Einspeisung	Abgangsfeld
2. Feldbreite von...bis / Feldtiefe bis	600...650 mm / 1400 mm	600...650 mm / 1400 mm	600...650 mm / 1400 mm	600...650 mm / 1400 mm	600...650 mm / 1400 mm	600...650 mm / 1400 mm	800 mm / 1400 mm	600...650 mm / 1400 mm
3. Feldhöhe bis	2600 mm	2600 mm	2600 mm	2600 mm	2600 mm	2600 mm	2600 mm	2600 mm
4. Feld-Nennstrom	630 A	630 A	630 A	630 A	630 A	630 A	1250 A	630 A
5. Leistungsschalter	630 A	630 A	630 A	630 A	630 A	630 A	1250 A	630 A
6. Erdungstrenner	SS und Abgang	ja	ja	ja	ja	ja	ja	ja
7. Stromwandler	400/1/1 A 15VA 1FS5 15VA 5P20	400/1/1 A 15VA 1FS5 15VA 5P20	400/1/1 A 15VA 1FS5 15VA 5P20	400/1/1 A 15VA 1FS5 15VA 5P20	400/1/1 A 15VA 1FS5 15VA 5P20	400/1/1 A 15VA 1FS5 15VA 5P20	1250/1/1/1 A 15VA 1FS5 15VA 5P20 15VA 5P20	400/1/1 A 15VA 1FS5 15VA 5P20
8. Spannungswandler	10/√3 0,1/√3 Kl. 1 50VA 0,1/3 Kl. 3P 50VA	10/√3 0,1/√3 Kl. 1 50VA 0,1/3 Kl. 3P 50VA	10/√3 0,1/√3 Kl. 1 50VA 0,1/3 Kl. 3P 50VA	10/√3 0,1/√3 Kl. 1 50VA 0,1/3 Kl. 3P 50VA	10/√3 0,1/√3 Kl. 1 50VA 0,1/3 Kl. 3P 50VA	10/√3 0,1/√3 Kl. 1 50VA 0,1/3 Kl. 3P 50VA	10/√3 0,1/√3 Kl. 1 50VA 0,1/3 Kl. 3P 50VA	10/√3 0,1/√3 Kl. 1 50VA 0,1/3 Kl. 3P 50VA
9. Kapazitive Spannungsanzeige	ja, mit NO-Contakt	ja, mit NO-Contakt	ja, mit NO-Contakt	ja, mit NO-Contakt	ja, mit NO-Contakt	ja, mit NO-Contakt	ja, mit NO-Contakt	ja, mit NO-Contakt
10. Schutzgerät	Distanzschutz	Distanzschutz	Distanzschutz	Distanzschutz	Distanzschutz	Distanzschutz	Distanzschutz	Distanzschutz
11. Kabelumbauwandler	1x 120mm, 60/1A 1,2VA Kl.3	1x 120mm, 60/1A 1,2VA Kl.3	1x 120mm, 60/1A 1,2VA Kl.3	1x 120mm, 60/1A 1,2VA Kl.3	1x 120mm, 60/1A 1,2VA Kl.3	1x 120mm, 60/1A 1,2VA Kl.3	nein	1x 120mm, 60/1A 1,2VA Kl.3
12. Messungen	Amperemeter, Voltmeter	Amperemeter, Voltmeter	Amperemeter, Voltmeter	Amperemeter, Voltmeter	Amperemeter, Voltmeter	Amperemeter, Voltmeter	Amperemeter, Voltmeter	Amperemeter, Voltmeter
13. Verbraucher	Reserve	Reserve	EB-Trafo	Reserve	Reserve		-	

SS-Strom: 1250 A Nennspannung: 12 kV

Allgemeines
- Steuerspannung 110V DC
- Blindschaltbild mit Stellungsmeldern
- Lichtbogenüberwachung
- Farbe: RAL 7035

Geändert	Name	Untersch.	Datum
Bearb.	Bobkov		09.2025
Gepr.			

Schaltanordnung

Erneuerung SST
IKR

Blatt 1/3

NGP

Format A 3

Mittelspannung - Anlagen

U_b = 10 kV, I_n = 1250 A,
I_k = 31,5 kA, t_k = 3 s

Allgemeine Informationen:
-Betriebsspannung: 10 kV
-Nennspannung: 12 kV
-Nennstrom: 1250/630 A
-Betriebsspannung: 10 kV
-Nennausschaltstrom: 31,5 kA
-Nennkurzschlussdauer: 3 s
-Motorantrieb: 110 V DC
-1.Ausschaltauslöser: 110 V DC
-Einschaltauslöser: 110 V DC

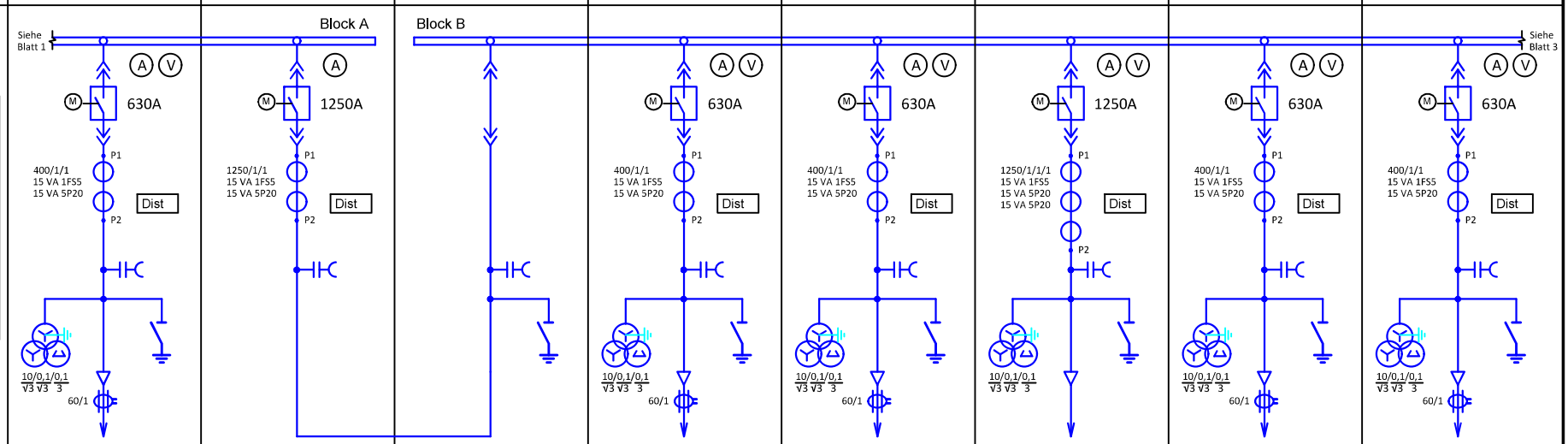

Feld - Nr. / Feldbezeichnung	9	10	11	12	13	14	15	16
1. Typ	Abgangsfeld	Kupplung LS	Kupplung T	Abgangsfeld	Abgangsfeld	Einspeisung	Abgangsfeld	Abgangsfeld
2. Feldbreite von...bis / Feldtiefe bis	600...650 mm / 1400 mm	600...800 mm / 1400 mm	600...800 mm / 1400 mm	600...650 mm / 1400 mm	600...650 mm / 1400 mm	800 mm / 1400 mm	600...650 mm / 1400 mm	600...650 mm / 1400 mm
3. Feldhöhe bis	2600 mm	2600 mm	2600 mm	2600 mm	2600 mm	2600 mm	2600 mm	2600 mm
4. Feld-Nennstrom	630 A	1250 A	1250 A	630 A	630 A	1250 A	630 A	630 A
5. Leistungsschalter	630 A	1250 A	Trennschub	630 A	630 A	1250 A	630 A	630 A
6. Erdungstrenner	ja	nein	ja	ja	ja	ja	ja	ja
7. Stromwandler	400/1/1 A 15VA 1FS5 15VA 5P20	1250/1/1 A 15VA 1FS5 15VA 5P20	nein	400/1/1 A 15VA 1FS5 15VA 5P20	400/1/1 A 15VA 1FS5 15VA 5P20	1250/1/1/1 A 15VA 1FS5 15VA 5P20 15VA 5P20	400/1/1 A 15VA 1FS5 15VA 5P20	400/1/1 A 15VA 1FS5 15VA 5P20
8. Spannungswandler	10/√3 0,1/√3 Kl. 1 50VA 0,1/3 Kl. 3P 50VA	nein	nein	10/√3 0,1/√3 Kl. 1 50VA 0,1/3 Kl. 3P 50VA	10/√3 0,1/√3 Kl. 1 50VA 0,1/3 Kl. 3P 50VA	10/√3 0,1/√3 Kl. 1 50VA 0,1/3 Kl. 3P 50VA	10/√3 0,1/√3 Kl. 1 50VA 0,1/3 Kl. 3P 50VA	10/√3 0,1/√3 Kl. 1 50VA 0,1/3 Kl. 3P 50VA
9. Kapazitive Spannungsanzeige	ja, mit NO-Contakt	ja, mit zwei NO-Contakt	ja, mit zwei NO-Contakt	ja, mit NO-Contakt	ja, mit NO-Contakt	ja, mit NO-Contakt	ja, mit NO-Contakt	ja, mit NO-Contakt
10. Schutzgerät	Distanzschutz	Distanzschutz	nein	Distanzschutz	Distanzschutz	Distanzschutz	Distanzschutz	Distanzschutz
11. Kabelumbauwandler	1x 120mm, 60/1A 1,2VA Kl.3	nein	nein	1x 120mm, 60/1A 1,2VA Kl.3	1x 120mm, 60/1A 1,2VA Kl.3	nein	1x 120mm, 60/1A 1,2VA Kl.3	1x 120mm, 60/1A 1,2VA Kl.3
12. Messungen	Amperemeter, Voltmeter	Amperemeter	nein	Amperemeter, Voltmeter	Amperemeter, Voltmeter	Amperemeter, Voltmeter	Amperemeter, Voltmeter	Amperemeter, Voltmeter
13. Verbraucher		-	-			-		

SS-Strom: 1250 A Nennspannung: 12 kV

Allgemeines
- Steuerspannung 110V DC
- Blindschaltbild mit Stellungsmeldern
- Lichtbogenüberwachung
- Farbe: RAL 7035

Geändert	Name	Untersch.	Datum
Bearb.	Bobkov		09.2025
Gepr.			

Schaltanordnung

Erneuerung SST
IKR

Blatt 2/3

NGP

Format A 3

Mittelspannung - Anlagen

U_b = 10 kV, I_n = 1250 A,
I_k = 31,5 kA, t_k = 3 s

Allgemeine Informationen:
-Betriebsspannung: 10 kV
-Nennspannung: 12 kV
-Nennstrom: 1250/630 A
-Betriebsspannung: 10 kV
-Nennausschaltstrom: 31,5 kA
-Nennkurzschlussdauer: 3 s
-Motorantrieb: 110 V DC
-1.Ausschaltauslöser: 110 V DC
-Einschaltauslöser: 110 V DC

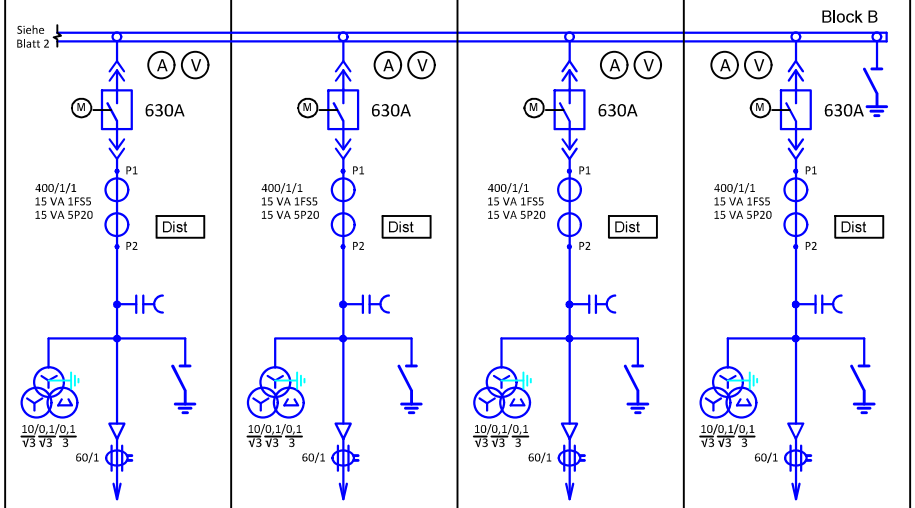

Feld - Nr. / Feldbezeichnung	17	18	19	20
1. Typ	Abgangsfeld	EB-Trafo	Abgangsfeld	Abgangsfeld
2. Feldbreite von...bis / Feldtiefe bis	600...650 mm / 1400 mm	600...650 mm / 1400 mm	600...650 mm / 1400 mm	600...650 mm / 1400 mm
3. Feldhöhe bis	2600 mm	2600 mm	2600 mm	2600 mm
4. Feld-Nennstrom	630 A	630 A	630 A	630 A
5. Leistungsschalter	630 A	630 A	630 A	630 A
6. Erdungstrenner	ja	ja	ja	SS und Abgang
7. Stromwandler	400/1/1 A 15VA 1FS5 15VA 5P20	400/1/1 A 15VA 1FS5 15VA 5P20	400/1/1 A 15VA 1FS5 15VA 5P20	400/1/1 A 15VA 1FS5 15VA 5P20
8. Spannungswandler	10/√3 0,1/√3 Kl. 1 50VA 0,1/3 Kl. 3P 50VA	10/√3 0,1/√3 Kl. 1 50VA 0,1/3 Kl. 3P 50VA	10/√3 0,1/√3 Kl. 1 50VA 0,1/3 Kl. 3P 50VA	10/√3 0,1/√3 Kl. 1 50VA 0,1/3 Kl. 3P 50VA
9. Kapazitive Spannungsanzeige	ja, mit NO-Contakt	ja, mit NO-Contakt	ja, mit NO-Contakt	ja, mit NO-Contakt
10. Schutzgerät	Distanzschutz	Distanzschutz	Distanzschutz	Distanzschutz
11. Kabelumbauwandler	1x 120mm, 60/1A 1,2VA Kl.3	1x 120mm, 60/1A 1,2VA Kl.3	1x 120mm, 60/1A 1,2VA Kl.3	1x 120mm, 60/1A 1,2VA Kl.3
12. Messungen	Amperemeter, Voltmeter	Amperemeter, Voltmeter	Amperemeter, Voltmeter	Amperemeter, Voltmeter
13. Verbraucher		EB-Trafo	Reserve	Reserve

SS-Strom: 1250 A Nennspannung: 12 kV

Allgemeines
- Steuerspannung 110V DC
- Blindschaltbild mit Stellungsmeldern
- Lichtbogenüberwachung
- Farbe: RAL 7035

Geändert	Name	Untersch.	Datum
Bearb.	Bobkov		09.2025
Gepr.			

Schaltanordnung

Erneuerung SST
IKR

Blatt 3/3

NGP

Format A 3